入口圧力　減圧済み圧力

# COMET（CML）

## 特 長

- 일반산업용가스(순도99.9~99.99)에 사용합니다.
  *다이아프램이 SUS 316L으로 되어 있기에 고순도에도 사용가능 합니다.
- 고기능,저가격으로 스텐레스(316L)다이아프램으로 사용되고 있습니다.
- 압력조정기 본체에 판낼부착할수 있게 구멍이 준비되어 있습니다.
- 압력조정핸들에 압력들어가 있다는 표시 기능이 있습니다.

## 外 観

## 外観図

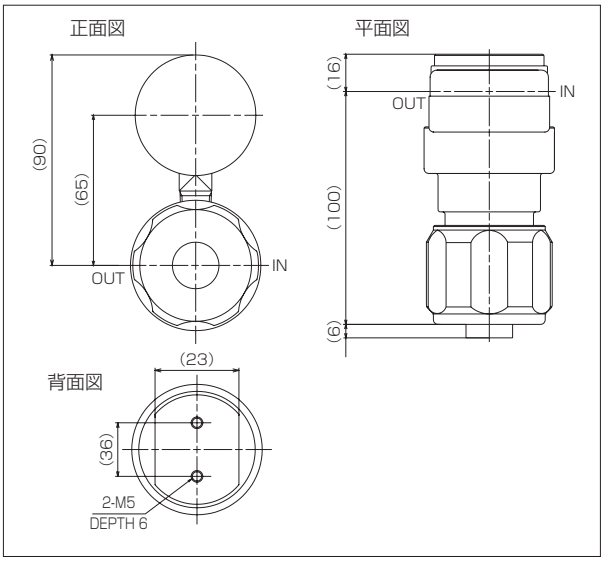


## 仕 様

| 品　　名 | | | CML-50X□□-RC4RC4 | | | |
|---|---|---|---|---|---|---|
| | | | 03 | 06 | 10 | 15 |
| 使　用　ガ　ス | | | 酸素、窒素、アルゴン、ヘリウム、水素、ドライエアー | | | |
| 圧　力　計〔MPa〕 | 入口側 | | なし | | | |
| | 出口側 | | 0.3 | 0.6 | 1.0 | 1.5 |
| 最高使用圧力〔MPa〕 | 入口側 | | 3.0 | | | |
| | 出口側 | | 0.2 | 0.4 | 0.6 | 0.99 |
| 出入口形状 | 入口側 | | RC 1/4 | | | |
| | 出口側 | | | | | |
| 常用流量 単位L/min(nor) | | | 120 | 220 | 280 | 380 |
| | 条件 | $P_2$ | 0.2 | 0.4 | 0.6 | 0.99 |
| | | ガス | 窒素 | | | |
| 使用温度範囲〔℃〕 | | | -5～40 | | | |
| 材　　質（本体） | | | C3604、Niメッキ | | | |
| バ　ル　ブ | | | なし | | | |
| 排　出　弁 | | | なし | | | |
| 重　　量〔kg〕 | | | 1.0 | | | |
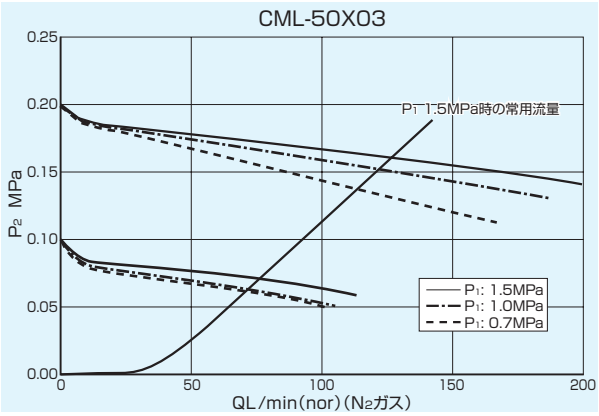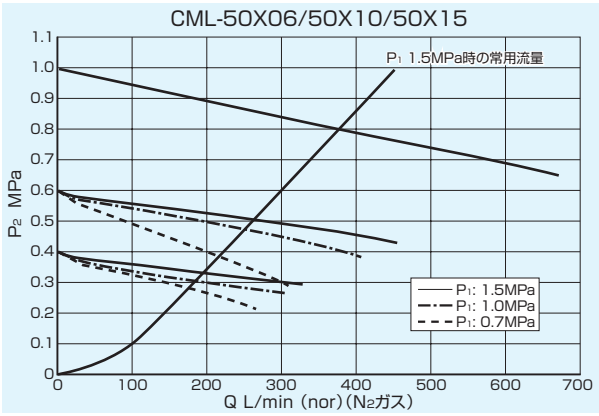
## 流量特性